川崎医科大学
教育研究組織

R5.12.1付

- 川崎医科大学
  - 大学院医学研究科
    - 形態系分野
    - 生理系分野
    - 生化学系分野
    - 組織培養・免疫系分野
    - 環境生態系分野
  - 医学部医学科
    - 一般教養
      - 自然科学
      - 語学
    - 基礎医学
      - 解剖学
      - 生理学1
      - 生理学2
      - 生化学
      - 微生物学
      - 薬理学
      - 免疫学
      - 病態代謝学
      - 分子遺伝医学
    - 応用医学
      - 衛生学
      - 法医学
    - 臨床医学
      - 総合臨床医学
      - 救急医学
      - 総合内科学
        - 総合内科学1
        - 総合内科学2
        - 総合内科学3
        - 総合内科学4
      - 総合外科学
      - 総合老年医学
      - 循環器内科学
      - 呼吸器内科学
      - 心臓血管外科学
      - 呼吸器外科学
      - 腎臓・高血圧内科学
      - 血液内科学
      - 糖尿病・代謝・内分泌内科学
      - 泌尿器科学
      - 神経内科学
      - 認知症学
      - 脳卒中医学
      - 脳神経外科学1
      - 脳神経外科学2
      - 精神科学
      - 小児科学
      - 小児外科学
      - 産婦人科学
      - 乳腺甲状腺外科学
      - リウマチ・膠原病学
      - 皮膚科学
      - 形成外科学
      - 脊椎・災害整形外科学
      - 骨・関節整形外科学
      - スポーツ・外傷整形外科学
      - 運動器外傷・再建整形外科学
      - リハビリテーション医学
      - 消化器内科学
      - 消化器外科学
      - 眼科学1
      - 眼科学2
      - 耳鼻咽喉・頭頸部外科学
      - 歯科総合口腔医療学
      - 麻酔・集中治療医学1
      - 麻酔・集中治療医学2
      - 臨床感染症学
      - 臨床腫瘍学
      - 先端腫瘍医学
      - 放射線診断学
      - 放射線腫瘍学
      - 放射線核医学
      - 総合放射線医学
      - 検査診断学（病態解析）
      - 検査診断学（内視鏡・超音波）
      - 病理学
      - 公衆衛生学
      - 健康管理学
      - 救急総合診療医学（寄附講座）
      - 免疫腫瘍学（寄附講座）
  - 入学センター
  - 教務部
    - 医学教育センター
    - 臨床教育研修センター
    - 教材教具センター
  - 学生部
    - 学生健康支援センター
    - 障がい学生支援室
    - 学生寮
      - 男子寮
      - 女子寮
  - 中央研究部
    - 中央研究センター
      - 医用生物研究ユニット
      - 分子細胞生物ユニット
      - バイオイメージングユニット
      - RIユニット
      - 総合医療センター研究ユニット
    - 臨床研究支援センター
    - 産学連携知的財産管理室
    - 研究RA室
  - 附属図書館
    - 総合医療センター図書室
  - 現代医学教育博物館
  - 事 務 部
    - 庶務課
      - 研究支援係
    - 教務課
    - 学生課
    - 中央教員秘書室
- 大学事務局
  - 事 務 部
    - 中央教員秘書室
  - 総務部
  - 企画部
  - 人事部
  - 経理部
  - 購買部
  - 施設部
  - 附属病院事務部
  - 総合医療センター事務部
    - 中央教員秘書室
  - 高齢者医療センター事務室
  - 医療福祉大学事務部
  - 医療短期大学事務室
  - 附属高校事務室
  - こども園職員室
  - リハビリテーション学院事務室

川崎医科大学
管理運営
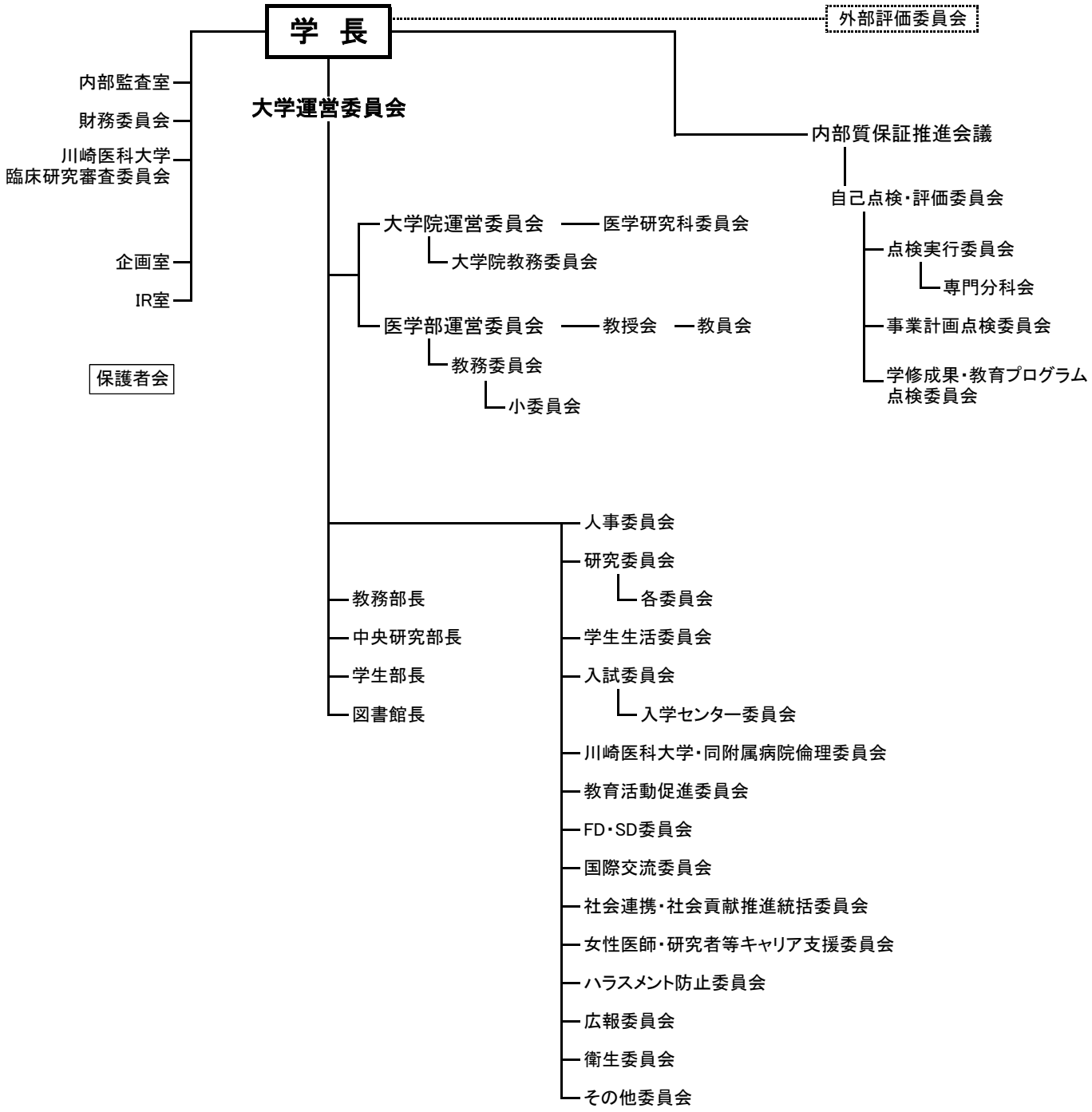
R4.1.1付